SILIA

Bateria prysznicowa podtynkowa bez przełącznika natrysku

Kod produktu: BQS_N44L
EAN: 5907650859666
Wykończenie: nero
Gwarancja [lata]: 7

Cena Netto: **519.51 zł**
Cena Brutto: **639 zł**

Bateria

Materiał	mosiądz
Wykończenie	nero
Rodzaj baterii	jednouchwytowa, mieszaczowa
Sposób montażu	podtynkowy
Grupa akustyczna [dB]	I (x ≤ 20)
Klasa przepływu [l/min]	S - 15.1-19.8 l/min

Głowica do baterii

Rozmiar głowicy ceramicznej	35 mm

Wyróżniki:
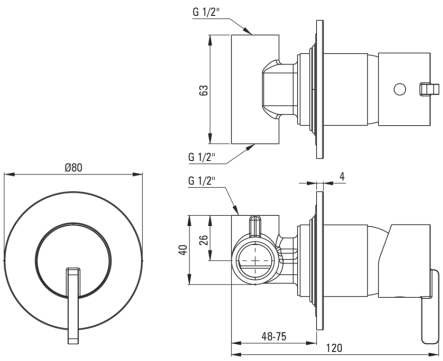
- Innowacyjna wytrzymała i łatwa w czyszczeniu powłoka Nero
- Szlachetna forma i ponadczasowa prostota
- Kolekcja Deante Design Studio
- Montaż podtynkowy zapewnia estetykę łazienki
- W ofercie preparat do czyszczenia armatury we wszystkich kolorach
- Tylko najlepsze materiały, których jakość potwierdzamy badaniami w laboratorium