od 2,6
do 34,9 kW

podłączenie do komina lub systemu pow-spal.

◆ Naścienny, gazowy kocioł kondensacyjny

Vivadens MCR

19, 24, 32

STANDARD



CE 0085DL0336

— Naścienny gazowy kocioł kondensacyjny przystosowany do spalania gazu z 20% domieszką wodoru
— Wyposażony w elektroniczny system kontroli spalania Gas Adaptive System, gwarantuje automatyczną kontrolę spalania i dostosowuje pracę kotła w zależności od kategorii gazu E, Lw, Ls lub propan/butan
— W przypadku spalania gazu Ls należy zastosować zestaw przezbrojeniowy (wyposażenie dodatkowe)
— Kocioł o bardzo zwartej konstrukcji 395 x 700 x 285 mm oraz lekki 27,0 kg
— Moduł powietrzno-gazowy zapewnia szeroki zakres modulacji od 10 do 100% mocy, z klapą zwrotną do pracy z systemami odprowadzania spalin pod ciśnieniem C43p
— W dostawie króciec powietrzno-spalinowy Ø60/100 mm
— Możliwość podłączenia do przewodu pow.-spalinowego (homologacje C10, C13 i C33)
— Możliwość podł. do komina (B23p i C93), systemu rozdzielczego (C53) lub zbiorczego odprowadzania spalin (C43P)
— Sprawność przy pełnym obciążeniu do 105,8%
— Niska emisja zanieczyszczeń: NOx<19 mg/kWh
— Wymiennik toroidalny z pojedynczą wężownicą wykonany ze stali nierdzewnej, objęty **5-letnią gwarancją**
— Moduł hydrauliczny z korpusem z mosiądzu zawierający pompę modulowaną klasy A o wsp. efektywności energ. EEI<0,23, zawór przełączający c.o./c.w.u. zamontowany na zasilaniu, zawór bezp. c.o. 3 bar
— Naczynie wzbiorcze o poj. 8 litrów zam. w ramie nośnej
— Konsola sterownicza E-Pilot z automatyką pogodową i intuicyjnym interfejsem (wymaga doposażenia o czujnik temp. zewn. AF60), przystosowana do łączenia z termostatem modulującym Smart TC umożliwiającym łączenie z siecią Wi-Fi dla zdalnej kontroli pracy instalacji i sygnalizacji usterek przy udziale smartfonu lub tabletu z darmową aplikacją w systemie Android lub iOS
— Jako wyposażenie dodatkowe dostępna jest płytka SCB-17B do bezpośredniej zabudowy w kotle umożliwia zarządzanie dodatkowym obiegiem grzewczym

Zaleta produktu

Modulacja od 10 do 100%
System kontroli jakości spalania GAS

Wymiary

1	Zawór bezpieczeństwa/odprowadzenie skroplin Ø21,8
2	Króciec zasilania obiegu c.o. 3/4"
3	Króciec zasilania podgrzewacza c.w.u. 3/4"
4	Króciec wlotowy gazu 3/4"
5	Króciec wlotowy zimnej wody użytkowej 1/2"
6	Powrót z obiegu c.o. 3/4"/podgrzewacza c.w.u. 3/4"
7	Przyłącze powietrzno-spalinowe Ø60/100

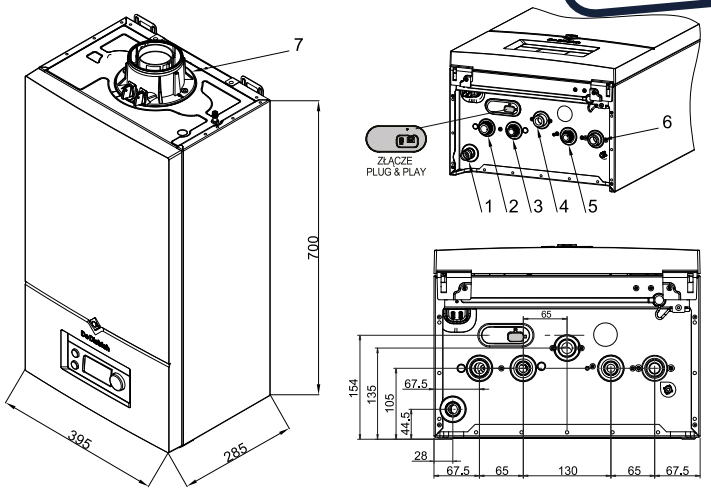

Dane techniczne

Kondensacja
Max. temp. robocza: 80°C
Termostat zabezpieczajacy: 110°C
Max. ciśnienie robocze: 3 bar

Zasilanie elektryczne: 230 V/50 Hz
Stopień ochrony: IP X5D (system B23, B23p, B33 redukuje do IP20)
Kategoria gazu: $II_{2ELwLs3B/P}$

Klasa NOx: 6
Homologacja: B_{23}, B_{23P}, B_{33}, $C_{[10]3}$, C_{13}, C_{33}, C_{43P}, C_{53}, C_{63}, C_{93}

Model	Vivadens MCR	19	24	32
Moc znamionowa 50/30°C (dla c.o.) min/max	kW	2,6-20,7	3,2-26,1	3,7-34,9
Moc znamionowa 80/60°C (dla c.o.) min/max	kW	2,4-19,0	2,9-24,0	3,4-32,0
Moc znamionowa 80/60°C (dla c.w.u. z podgrzewaczem) min/max	kW	2,4-20,0	2,9-29,0	3,4-34,0
Sprawność użytkowa (Hi) dla c.o. wg 92/42/EWG dla obc.pełnego i temp. powrotu 30°C	%	105,8	105,8	105,8
Efektywność energ. wg Rozporządzenia KE nr 813/2013:				
Sezonowa efektywność energ. ogrzew. Pomieszczeń ηs	**%**	**94**	**94**	**94**
Straty ciepła w trybie czuwania Pstby	kW	0,04	0,04	0,04
Maksymalne zużycie energii elektrycznej na potrzeby własne elmax	kW	0,018	0,023	0,038
Zużycie gazu ziemnego E/Lw (min-max)	m³/h	0,26-2,18/0,32-2,66	0,32-3,17/0,40-3,87	0,37-3,69/0,45-4,50
Zużycie gazu płynnego (propan) (min-max)	kg/h	0,19-1,60	0,23-2,33	0,27-2,71
Poziom mocy akustycznej w pomieszczeniu	dB(A)	48	50	53
Pojemność wodna	l	2,5	2,5	2,5
Masa netto	kg	27,0	27,0	28,5
Indeks ochrony elektrycznej	IP	IPX5D	IPX5D	IPX5D

CENA NETTO	VIVADENS MCR	19	24	32
	Indeks	7910506	7910508	7910510
	PLN	**11 920**	**12 040**	**13 490**

Vivadens MCR

19, 24, 32

WYPOSAŻENIE DODATKOWE OPRÓCZ „REGULACJI”

Akcesoria

		Pakiet	Indeks	PLN
	SPS Rozdzielacz alternatywny ø60/100 na ø80/80 do MCR Home, Inidens, Neodens, MCR4, Virtuens Smart, Prime Q, Neodens+, Vivadens MCR, Virtuens MCA, EGC EVO		7220861	210
	SPS Kolano spalinowe podłączeniowe 90° ø60/100 do MCR Home, Inidens, Neodens, MCR4, Virtuens Smart, Prime Q, Luna Classic, Luna Compact, Neodens+, Vivadens MCR, Virtuens MCA, EGC EVO		7824413	267
	Redukcja alternatywna ø80/125 do MCR Home, Inidens, Neodens, MCR4, Virtuens Smart, Prime Q, Luna Classic, Luna Compact, Neodens+, Vivadens MCR, Virtuens MCA, EGC EVO		7755080	175
	Osłona maskująca podłączeń do Inidens, Neodens, MCR4, Neodens+, Vivadens MCR		7770495	403
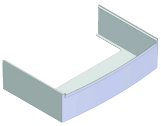	Osłona połączeń hydraulicznych MCR4 BIC, Neodens+ BIC, Vivadens MCR BIC		7859367	403
	Zestaw podłączeniowy do kotła 1f do Lumea, MCR Home, Duo-tec, ZENA, Inidens, Neodens, MCR4, Prime Q, Neodens+, Vivadens MCR		767907301	313
	Zestaw podłączeniowy do kotła 2f do Lumea, MCR Home, Duo-tec, ZENA, Inidens, Neodens, MCR4, Prime Q, Neodens+, Vivadens MCR		767907401	451
	**MagnaClean XS90A (Atom) Filtr magnetyczny 3/4”** Filtr zapewnia skuteczną i trwałą ochronę domowych instalacji centralnego ogrzewania usuwając zawiesiny tlenku żelaza, kamienia kotłowego oraz osadów niemagnetycznych. Kompaktowa budowa umożliwiająca montaż w ciasnych miejscach. Filtr posiada by-pass obejściowy, dzięki czemu nie ma konieczności montowania zaworów odcinających, a w trakcie czyszczenia i konserwacji nie ma potrzeby wyłączania instalacji grzewczej. Nierzucający się w oczy zawór spustowy zaprojektowany w celu ułatwienia obsługi i dozowania. Maksymalna temp. robocza: 95°C. Odpowietrznik górny: 20 mm. Korek spustowy (dolny): 30 mm. Maks. ciśnienie robocze: 4,5 bar. Maks. przepływ: 50 l/min. Materiał korpusu: mosiądz. Powierzchnia magnesu: 55 cm2.		FL1-03-04113	820
	**KITCHEN Pompka do kondensatu** Pompka przeznaczona jest do odprowadzania kondensatu z kotłów kondensacyjnych o mocy do 35 kW, gdzie nie jest możliwe rozwiązanie grawitacyjne. Kompaktowy rozmiar zapewnia łatwy montaż pod kotłem, a zastosowane technologie pozwalają zachować cichą pracę przy dużej wydajności urządzenia. Wysokość podnoszenia: max 10 m. Pompka wyposażona jest w przejrzysty, odłączalny zbiornik, który umożliwia systematyczną kontrolę stanu zabrudzenia. W zestawie: przewód zasilający 1 m, wężyk odprowadzający 6 m (Ø 6 mm), złączka przyłącza do rur Ø 22 i 28 mm, zestaw montażowy, instrukcja obsługi.		7735427	1 040
	DN1 SA1 Neutralizator kondensatu grawitacyjny do kotłów o mocy do 75 kW	SA1	7613605	1 720
	Granulat neutralizujący 10 kg		94225601	407

od 2,6
do 34,9 kW

podłączenie do komina lub systemu pow-spal.

◆ Naścienny, gazowy kocioł kondensacyjny

Vivadens MCR

19, 24, 32

WYPOSAŻENIE DODATKOWE OPRÓCZ „REGULACJI”

Akcesoria

		Pakiet	Indeks	PLN
	Uchwyt naścienny do neutralizatora kondensatu DN1	SA2	7613606	650
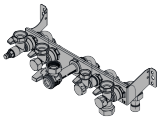	Komplet zaworów z konsolą montażową do kotła 1-f do Neodens, MCR4, Neodens+, Vivadens MCR		7852306	730
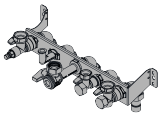	Komplet zaworów z konsolą montażową do kotła 2-f do Neodens, MCR4, Neodens+, Vivadens MCR		7852307	730
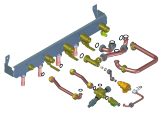	Komplet zaworów z konsolą montażową do kotła MCR4 BIC, Neodens+ BIC, Vivadens MCR BIC		7860328	1 360
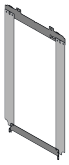	Rama montażowa do Neodens, MCR4, Neodens+, Vivadens MCR		7852371	197
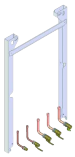	Rama montażowa dystansowa do kotłów MCR4 BIC, Neodens+ BIC (bez kompletu zaworów)		7860330	720
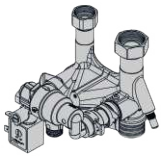	Moduł automatycznego napełniania do Neodens, MCR4, Neodens+, Vivadens MCR		7828132	840
	Zestaw przezbrojeniowy dla G2.350 (Ls) dla kotłów Vivadens MCR oraz Virtuens MCA		7911650	174

Przygotowanie c.w.u.

		Indeks	PLN
	AQUAvie 100 Podgrzewacz c.w.u. ze stali nierdzewnej	7032624	5 640
	AQUAvie 125 Podgrzewacz c.w.u. ze stali nierdzewnej	7797175	5 910
	AQUAvie 150 Podgrzewacz c.w.u. ze stali nierdzewnej	7800019	6 410
	SRK100MG Podgrzewacz c.w.u. stojący okrągły	110005562KG	4 810
	SRK150MG Podgrzewacz c.w.u. stojący okrągły	89629023KG	6 320

od 2,6
do 34,9 kW
podłączenie do komina lub systemu pow-spal.

Naścienny, gazowy kocioł kondensacyjny

Vivadens MCR

19, 24, 32

WYPOSAŻENIE DODATKOWE OPRÓCZ „REGULACJI”

Przygotowanie c.w.u.

		Indeks	PLN
	Grzałka do SR..MG, SRK..MG 1,5 kW/230V 6/4"	607-15-230	570
	Grzałka do SR..MG, SRK..MG 2,0 kW/230V 6/4"	607-20-230	660
	Grzałka do SR..MG 3,0 kW/230V 6/4"	607-30-230	710

WYPOSAŻENIE DODATKOWE REGULACJE

Dobór wyposażenia dodatkowego w zależności od podłączonych obiegów

Konsola sterownicza E-Pilot	Typ obiegu		
			
	c.w.u.	bezpośredni	mieszaczowy
Vivadens MCR 19, 24, 32	1 x AD212P	fabrycznie	AD199P + SCB-17B
Vivadens MCR MI	fabrycznie	fabrycznie	AD199P + SCB-17B
Vivadens MCR BIC	fabrycznie	fabrycznie	AD199P + SCB-17B

Regulacje

		Pakiet	Indeks	PLN
	**SMART TC Termostat pokojowy modulujący przewodowy** Termostat zapewnia możliwość połączenia sie z domową siecią Wi-Fi i zdalnej kontroli pracy instalacji przy udziale smartfonu lub tabletu z darmową aplikacją w systemie Android lub iOS. Precyzyjna zdalna kontrola temperatury pomieszczenia i c.w.u. Możliwość ustawiania programów ogrzewania i wytwarzania c.w.u. Pomoc ułatwiająca programowanie. Możliwość zaprogramowania danych kontaktowych instalatora. Zawiera wskaźniki zużycia energii na c.w.u. i ogrzewanie. Zdalny dostęp bezpieczeństwa dla instalatora.	AD324	7691375	1 520
	**Smart CDI Programowalny regulator pokojowy** SMART CDI to modulujący termostat pokojowy, który można połączyć z urządzeniem grzewczym przewodowo lub bezprzewodowo we współpracy z bramką GTW IoT WiFi. Prosta regulacja temperatury w pomieszczeniu. Intuicyjne programowanie pracy kotła lub pompy ciepła za pośrednictwem aplikacji DE DIETRICH SMART (z bramką GTW IoT WiFi) lub bezpośrednio na termostacie SMART CDI (dostępne 3 programy). Prosta i intuicyjna instalacja oraz parowanie z bramką GTW IoT WiFi.		7898724	750
	**Bramka GTW IoT WiFi** Bramka GTW IoT WiFi zapewnia bezprzewodowe połączenie z regulatorem pokojowym SMART CDI, umożliwiając wygodne sterowanie instalacją przez internet w aplikacji De Dietrich SMART. Wspiera również komunikację Bluetooth z aplikacją serwisową DE DIETRICH PRO.		7898722	750
	**Termostat pokojowy programowalny przewodowy** Przewodowy regulator temperatury służący do sterowania urządzeniami grzewczymi, z dużym podświetlanym wyświetlaczem i dotykowymi przyciskami. Możliwe są 3 tryby pracy: dzień/noc, tygodniowy, ręczny. Regulator posiada funkcję OPTIMUM START, która pozwala na inteligentne sterowanie ogrzewaniem, zwiększa efektywność i zapewnia lepszy komfort cieplny, algorytm regulatora dobiera optymalny czas załączenia urządzenia z wyprzedzeniem potrzebnym do osiągnięcia zadanej temperatury. Możliwość podłączenia czujnika temp. podłogowej, dzięki czemu regulator pokojowy będzie sterował temp. pomieszczenia uwzględniając przy tym temp. podłogi. Styk beznapięciowy NO-COM-NC (230V AC/0,5A (AC1), 24V DC/0,5A (DC1)).	AD247P	100012645P	482
	**Termostat pokojowy programowalny bezprzewodowy** Bezprzewodowy regulator temperatury służący do sterowania urządzeniami grzewczymi, z dużym podświetlanym wyświetlaczem i dotykowymi przyciskami. Możliwe są 3 tryby pracy: dzień/noc, tygodniowy, ręczny. Regulator posiada funkcję OPTIMUM START, która pozwala na inteligentne sterowanie ogrzewaniem, zwiększa efektywność i zapewnia lepszy komfort cieplny, algorytm regulatora dobiera optymalny czas załączenia urządzenia z wyprzedzeniem potrzebnym do osiągnięcia zadanej temperatury. Możliwość podłączenia czujnika temp. podłogowej, dzięki czemu regulator pokojowy będzie sterował temp. pomieszczenia uwzględniając przy tym temp. podłogi. Styk beznapięciowy NO-COM-NC (230V AC/0,5A (AC1), 24V DC/0,5A (DC1)).	AD248P	100013138P	860
	**AF60 Czujnik zewnętrzny** Czujnik zewnętrzny może być używany samodzielnie lub w połączeniu z termostatami pokojowymi	FM46	85757741	214

Vivadens MCR

19, 24, 32

WYPOSAŻENIE DODATKOWE REGULACJE

Regulacje

		Pakiet	Indeks	PLN
	**Termostat pokojowy nieprogramowalny przewodowy** Ten termostat pokojowy pozwala regulować temperaturę pomieszczenia w zakresie od 6 do 30 °C.	AD140	88017859	**125**
	**Czujnik c.w.u.** Umożliwia regulację z priorytetem temperatury i programowanie wytwarzania ciepłej wody użytkowej w podgrzewaczu pojemnościowym	AD212P	100000030P	**219**
	**Czujnik dla obiegu z mieszaczem L=2,5 m** Czujnik ten jest wymagany przy podłączeniu pierwszego obiegu z zaworem mieszającym.	AD199p	88017017P	**219**
	**Moduł hydrauliczny do dwóch obiegów grzewczych z pompą klasy A** Moduł ten zawiera pompę c.o. i 3-drogowy zawór mieszający z siłownikiem dla obiegu mieszaczowego, termometry zintegrowane w zaworach odcinających dla 2 obiegów. Jest dostarczany całkowicie zmontowany, zaizolowany i przetestowany fabrycznie. Polecany dla kotłów wiszących dla rozdziału obiegów grzewczych	EA145	100020169	**4 890**
	**Moduł hydrauliczny z 2 pompami do obiegu bezpośredniego i mieszaczowego dla dwóch obiegów** Moduł ten zawiera pompę dla obiegu bezpośredniego oraz pompę i 3-drogowy zawór mieszający z siłownikiem dla obiegu mieszaczowego. Zawiera również termometry zintegrowane w zaworach odcinających dla 2 obiegów. Jest dostarczany całkowicie zmontowany, zaizolowany i przetestowany fabrycznie. Nadaje się szczególnie do pracy z dwoma zróżnicowanymi temperaturowo obiegami grzewczymi, np. podłączony do odbiorników ciepła z wysoką i niską temperaturą zasilania, np. grzejniki oraz ogrzewanie podłogowe. Rozdzielacz wyposażony jest w zintegrowany bypass z możliwością regulacji. Bypass może być zamknięty lub otwarty.	MT12	323621DED04	**7 870**
	Płytka rozszerzeń SCB-17B		7807621	**1 100**

od 2,6
do 34,9 kW

podłączenie do komina lub systemu pow-spal.

Naścienny, gazowy kocioł kondensacyjny

Vivadens MCR

19, 24, 32

Przykład konfiguracji

Vivadens MCR 24 w obiegu grzejnikowym bezpośrednim
— 1 obieg bezpośredni grzejnikowy (po-przez kocioł gazowy)

ZESTAWIENIE	PAKIET	INDEKS
VIVADENS MCR 24 Kocioł gazowy kondensacyjny 1-f	-	7910508
SMART TC Termostat pokojowy modulujący przewodowy	AD324	7691375
AF60 Czujnik zewnętrzny	FM46	85757741
MagnaClean XS90A (Atom) Filtr magnetyczny 3/4”	-	FL1-03-04113

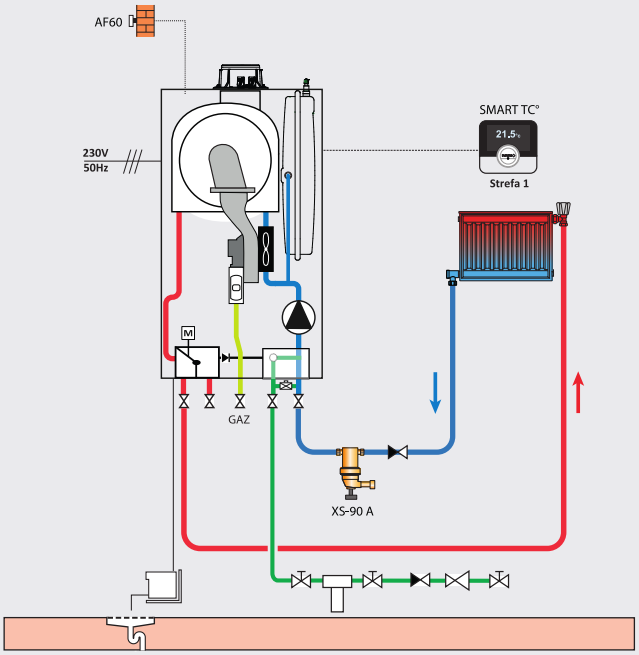

Vivadens MCR 24 w układzie ze sprzęgłem hydraulicznym
— 1 obieg grzejnikowy
— 1 obieg mieszaczowy
— 1 sprzęgło hydrauliczne

ZESTAWIENIE	PAKIET	INDEKS
VIVADENS MCR 24 Kocioł gazowy kondensacyjny 1-f	-	7910508
2 x SMART TC Termostat pokojowy modulujący przewodowy	2 x AD324	2 x 7691375
AF60 Czujnik zewnętrzny	FM46	85757741
MagnaClean XS90A (Atom) Filtr magnetyczny 3/4”	-	FL1-03-04113
Płytka rozszerzeń SCB-17B	-	7807621
Sprzęgło hydrauliczne 60/60-1 w izolacji (max. 3,0 m3/h)	GV45	100019346
Czujnik dla obiegu z mieszaczem L=2,5 m	AD199p	88017017P

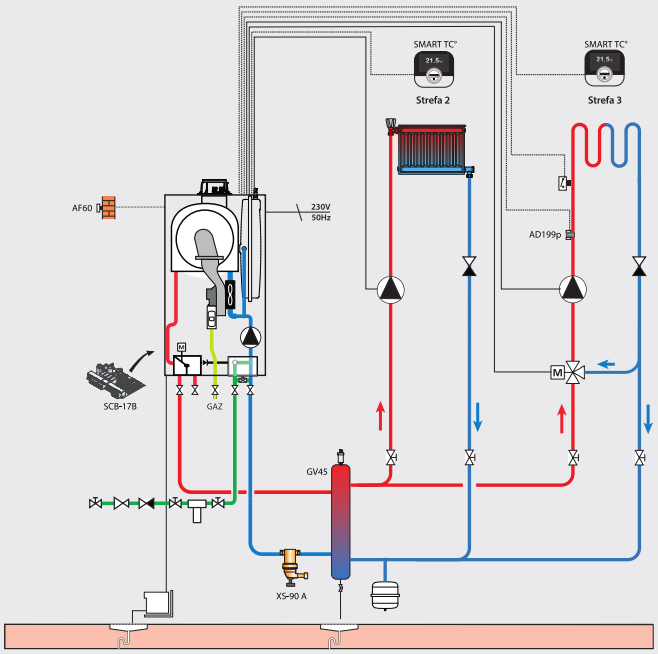

Przykład konfiguracji

Vivadens MCR 24 w układzie z systemem solarnym
— 1 obieg ogrzewania podłogowego (z zaworem mieszającym)
— 1 obieg solarny
— 1 podgrzewacz c.w.u. ze wspomaganiem solarnym

ZESTAWIENIE	PAKIET	INDEKS
VIVADENS MCR 24 Kocioł gazowy kondensacyjny 1-f	-	7910508
3 x Inisol CH250 SLIM Kolektor solarny płaski	3 x ER376P	3 x 7219376
Inisol BSL 400 N Podgrzewacz solarny c.w.u.	ER420	100019525
Sprzęgło hydrauliczne 60/60-1 w izolacji (max. 3,0 m3/h)	GV45	100019346
PT 1000 Czujnik temperatury kolektora	EC155	100008011
SMART TC Termostat pokojowy modulujący przewodowy	AD324	7691375
MagnaClean XS90A (Atom) Filtr magnetyczny 3/4”	-	FL1-03-04113
Płytka rozszerzeń SCB-17B	-	7807621
Czujnik dla obiegu z mieszaczem L=2,5 m	AD199p	88017017P
Grupa pompowa solarna dwutorowa	-	9204EN
AF60 Czujnik zewnętrzny	FM46	85757741
2 x Czujnik c.w.u.	2 x AD212P	2 x 100000030P

