SILIA

Bateria prysznicowa podtynkowa z przełącznikiem natrysku

Kod produktu: BQS_R44P
EAN: 5907650826972
Wykończenie: złoty szczotkowany
Gwarancja [lata]: 7

Cena Netto: **771.54 zł**
Cena Brutto: **949 zł**

Bateria

Materiał	mosiądz
Wykończenie	złoty szczotkowany
Rodzaj baterii	jednouchwytowa, mieszaczowa
Sposób montażu	podtynkowy
Grupa akustyczna [dB]	I (x ≤ 20)
Klasa przepływu [l/min]	S - 15.1-19.8 l/min

Głowica do baterii

Rozmiar głowicy ceramicznej	35 mm

Przełącznik funkcji

Typ przełącznika	mechaniczny typu click

Wyróżniki:
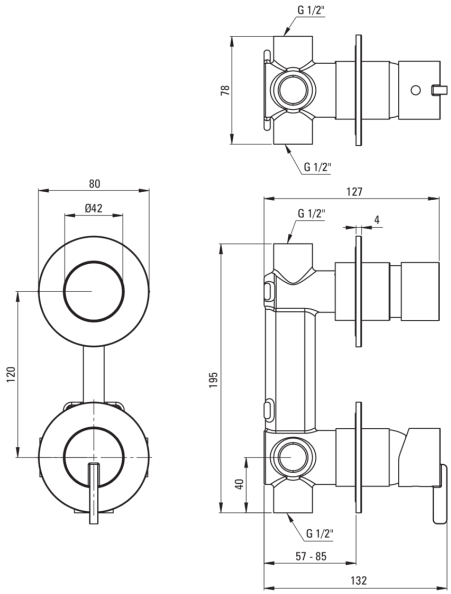
- Innowacyjna i łatwa w utrzymaniu powłoka - złoto szczotkowane
- Szlachetna forma i ponadczasowa prostota
- Kolekcja Deante Design Studio
- Montaż podtynkowy zapewnia estetykę łazienki
- Korpus baterii wykonany z najwyższej jakości mosiądzu
- Mechaniczny przełącznik funkcji typu Click
- W ofercie preparat do czyszczenia armatury we wszystkich kolorach
- Tylko najlepsze materiały, których jakość potwierdzamy badaniami w laboratorium